ROLL simple LED

Artikelnummer: 10055-H927-S1-00-16
Systemleistung: 30,5W
Leuchtenlichtstrom: 3760lm
Farbtemperatur: 2700K
Beleuchtungsart: Stromschienenstrahler
Dimmung: nein
Bewegungsmelder: Nein
Farbwiedergabeindex (CRI): >90
Lichtführung: Direkt mit Reflektor Abstrahlung 24°
Farbe / Finish: grau
Material: Aluminium
Dimensionstext: Inkl. 3-Phasen-Universaladapter

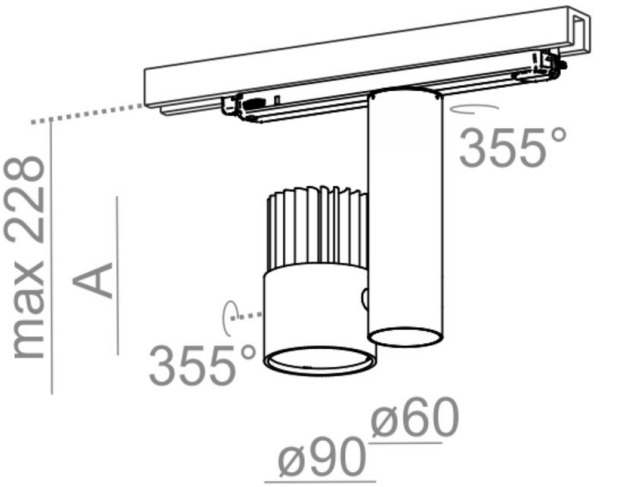

Tic Beleuchtungen AG.. | Binningerstrasse 92 | CH-4123 Allschwil
Fon + 41 61 485 99 00 | Fax +41 61 485 99 01 | info@tic-light.ch | www.tic-light.ch